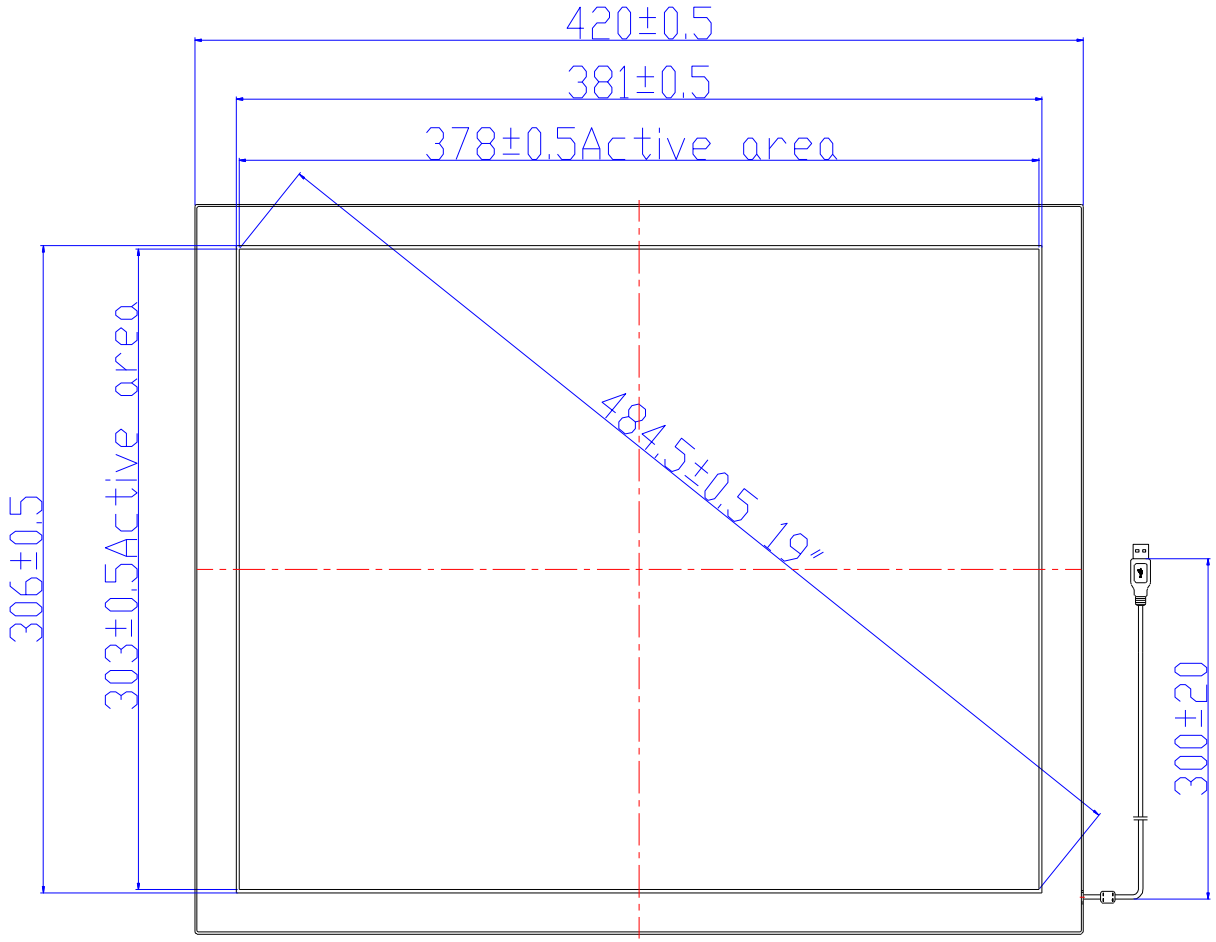
420±0.5
381±0.5
378±0.5Active area
306±0.5
303±0.5Active area
484.5±0.5 19"
300±20

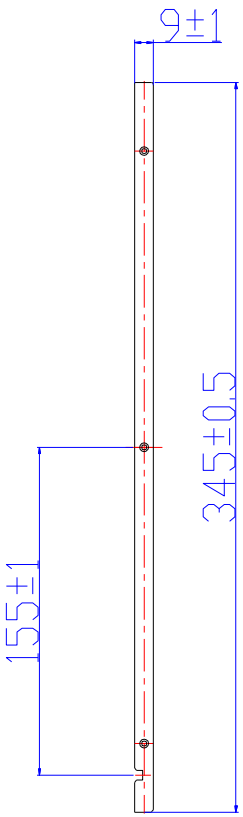
9±1
345±0.5
155±1

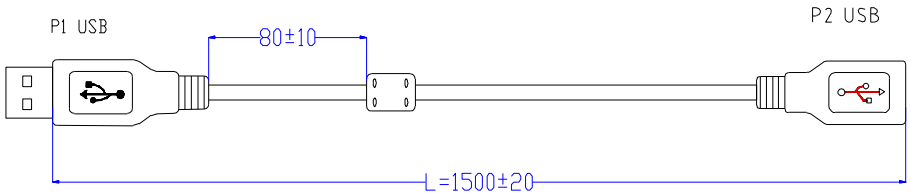
P1 USB
80±10
P2 USB
L=1500±20